HPNo.	車名	年式	型式・車体番号	架装形状	
C0724	日野	R3/6	2KG-FD2ABG-123407	ゲート付冷凍バン	株式会社 キャリオン

前使用者	車検有効期限		走行距離(km)	積載量	荷台寸法(mm)			T/M	6 速		
自家用 ○ 営業用 レンタカ 不明	R6.6.28	切れ / 抹消	212,593 km / タコグラフ年月 ナシ	2,250 kg	L 6,280	W 2,250	H 2,110 (2,050)	馬力	240ps	ターボ	有
								3	ペダル		

エンジン状態	A B (C) D E	AC	(良) 不良 無	ブレーキ	エアー	リサイクル料	10,900 円

ミッション・デフ(異音、油漏れ等)	ナシ
フレーム関係(亀裂、曲り、錆、車体番号等の確認)	ナシ
上物メーカー名 年式,型式及状態	**トランテックス No.V012H96-04**
ラッシングレール2段 庫内灯3灯(LED) 床:キーストン	
冷凍機:菱重 TDJS50A-L2 No.145700268BL 2021年製	
格納ゲート:新明和 TRAK10-6485D No.S2103000118	

キャブ内部			
汚れ	少	(中)	多
シート破れ	有	(無)	
ベット	(有)	無	
クロス張り	有	(無)	
ETC	有	(無)	
ラジオ	(有)	無	

備考

＊温度設定

外気16℃ 設定-30℃

庫内11.7℃⇒-17℃

3H稼働

バックモニター

外装状態 リアエアサス ヘッドライト:LED

燃料タンク
200L

Fガラス状態		
要交換	良好	(飛石有)
点キズ多数		

記録簿	(有)	無
R5年		

PMマフラ	(有)	無
証明書	有	無

S・リミッタ	(有)	無
証明書	有	無

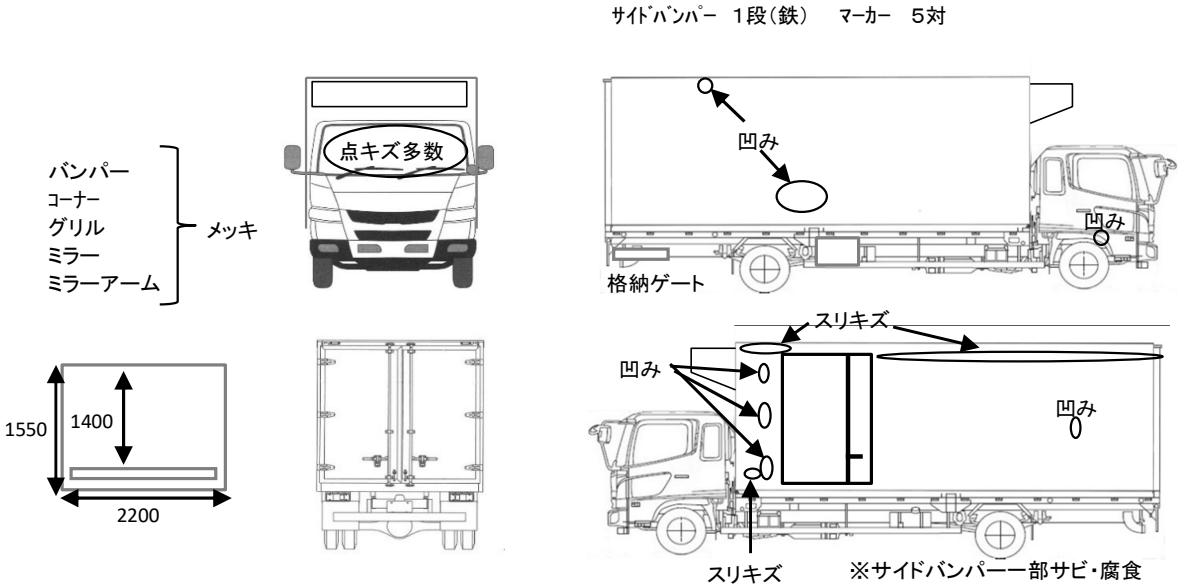

タイヤ状態

1～10、×、欠、で記載

7	前		7
7	7	7	7

F 10 スペア R

サイズF 225/80R17.5

サイズR 225/80R17.5

＊スノータイヤは表記する

※車体の損傷箇所は当社基準の目視判断表記になります